ECOVEGETAL
La référence naturelle

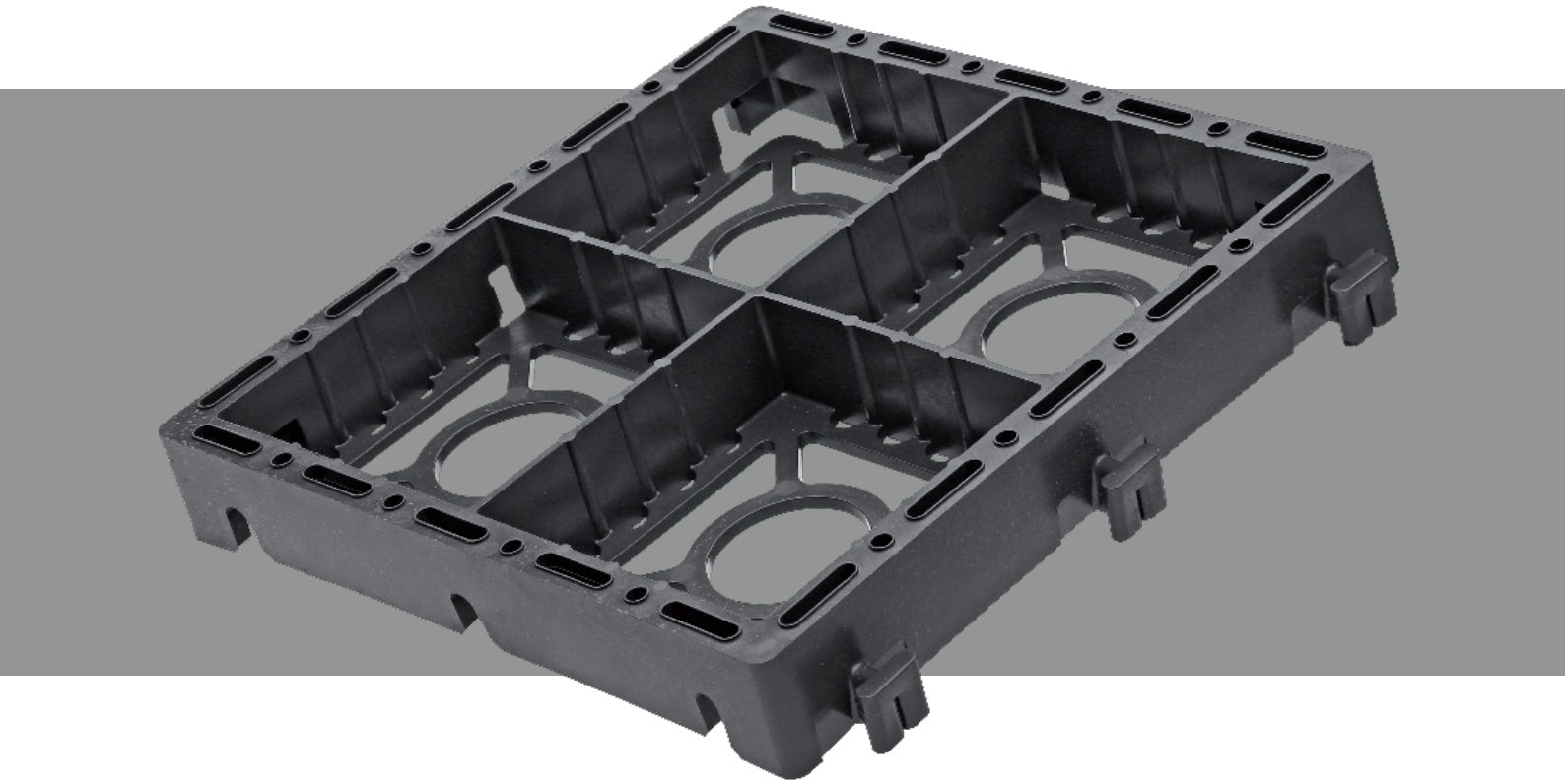

FICHE TECHNIQUE

ECORASTER BLOXX

PRODUIT CERTIFIÉ
GARANTI 50 ANS

Données techniques
Caractéristiques du produit

ECORASTER BLOXX

Voie de circulation de parkings, Emplacement PMR, Marquage des places de parkings, Cheminements piétons, Conception de passe-pieds

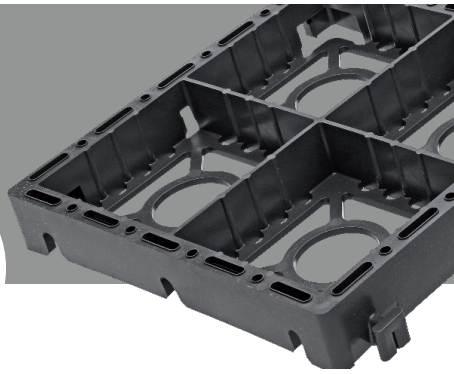

PRODUIT CERTIFIÉ GARANTI 20 ANS

VOIE POMPIER 80 N/CM²

Données techniques

Dimensions	33,33 cm x 33,33 cm
Hauteur	5 cm
Poids à l'unité	0,78 kg
Poids au m²	7,02 kg
Matériau	PEBD 100% recyclé et recyclable
Charge à l'essieu	20 tonnes selon la norme DIN 1072
Capacité de charge remplie	min 800 t (au m²)
Stabilité dimensionnelle	-50 °C < T° < 90 °C
Dilatation	env. 0,5 % (cond° normale de T° + 20°C à 80°C)
Absorption d'humidité	0,01%
Environnement	Neutre pour l'environnement conforme à la DIN 38412, résistante aux UV et au gel
Solubilité	Résiste aux acides, aux alcalins, au pétrole, au sel, à l'ammoniac
Temps de pose	± 800 m²/jour/5 à 6 pers. (hors fondations, hors découpes)

Conditionnement

Unité de vente	1 couche (assemblage de 12 dalles en module de 1,33m²)	Unité (0,11m²)
Couches/palette	43	
Surface/palette	57,19 m²	31,31 m²
Dalles/palette	516	321 unités
Dimension de la palette	105 cm x 135 cm x 229 cm	105 cm x 135 cm x 229 cm
Poids/palette	470 kg (palette incluse)	284 kg (palette incluse)

Certification

Durée de vie	Illimité selon la certification TÜV
Charge à l'essieu	20 t selon la norme DIN 1072
Normes	- DIN 1072 Routes - Ponts et chaussées - DIN EN ISO 120 selon les exigences B125 pour les revêtements de parkings - DIN 38412
Garantie	50 ans
Domaine d'emploi	Produit validé par un organisme indépendant pour domaine d'emploi «fourgon pompier échelle déployée» selon essai 019989 (80N/cm²) sous système spécifique*.

*voir fiche système ECOVEGETAL PAVE

ECOVEGETAL
La référence naturelle

ECOVEGETAL Les Grandes Pièces 28 410 Broué + 33 2 37 43 18 56 www.ecovegetal.com